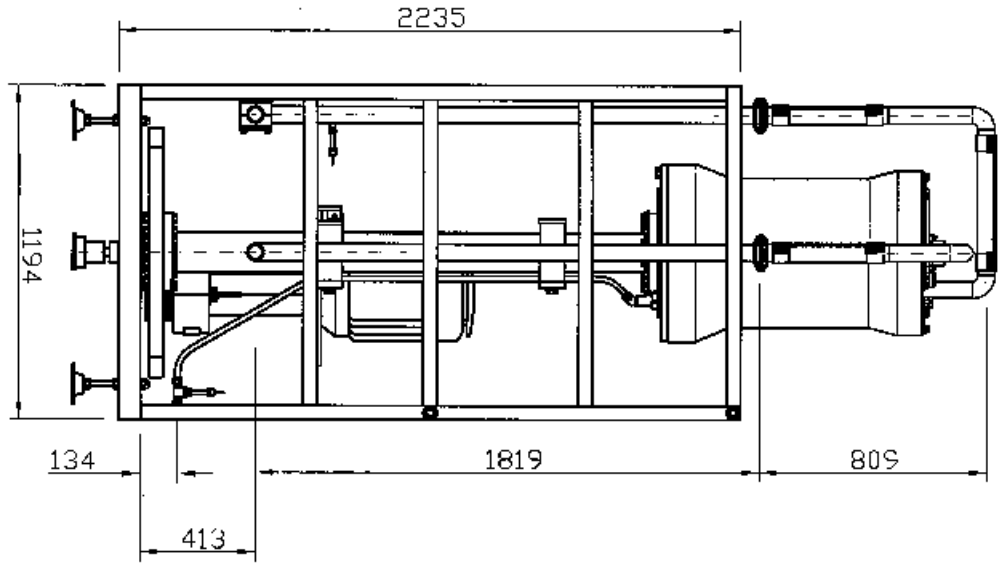
2235
1194
134
1819
809
413

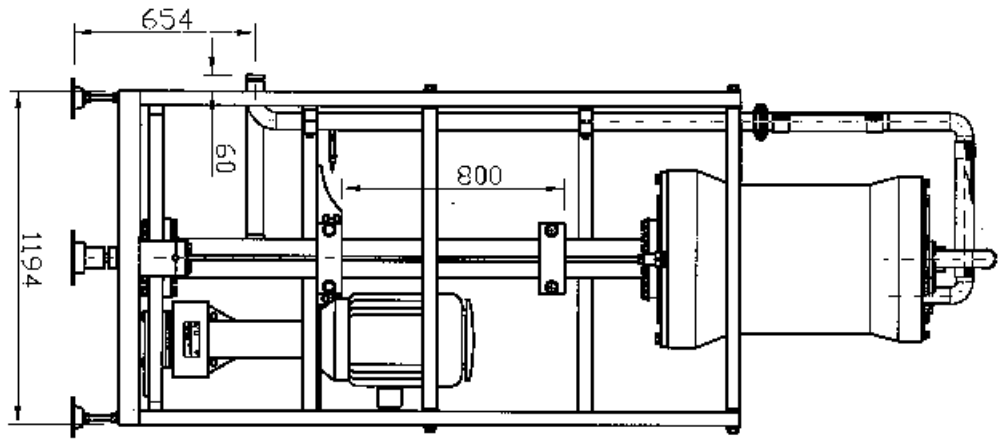
654
60
800
1194

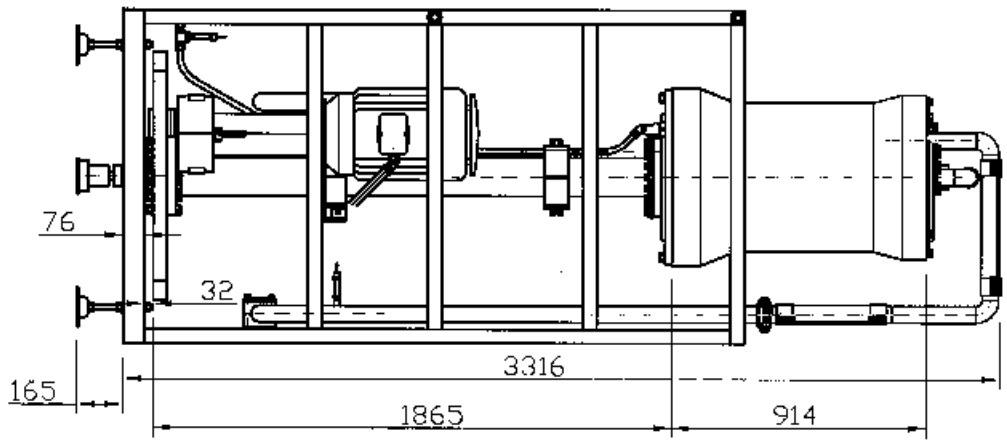
76
32
3316
165
1865
914